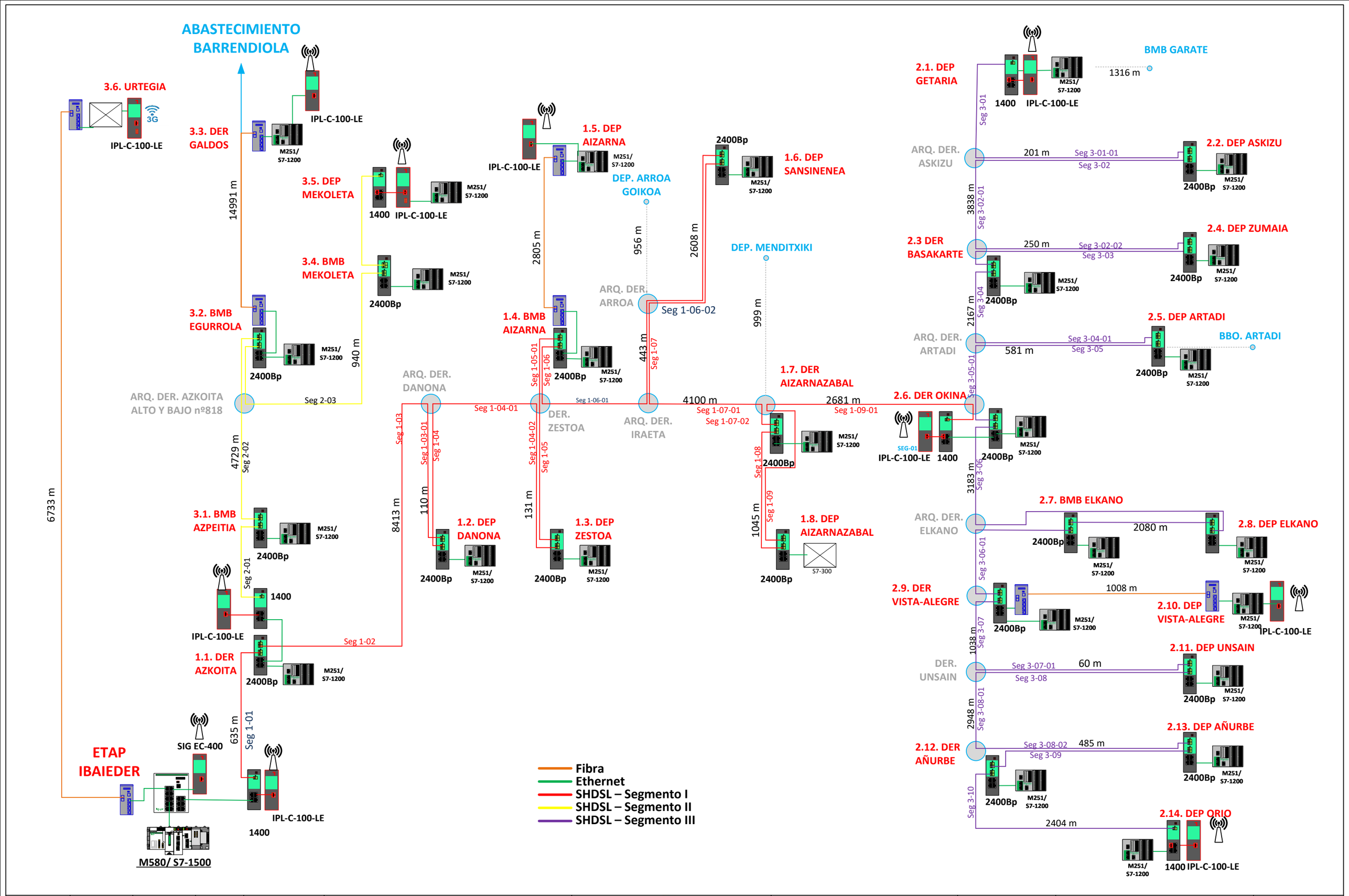

			Fecha	2021	Propuesta de propuesta SHDSL		Gipuzkoako Ur Kontsortzioa Gipuzkoako Urak, S.A.				
			Resp.								Hoja
			Probado								
Cambio	Fecha	Nombre	Revisión	1							Hoja: 1 de 1